СХЕМА СИСТЕМЫ СБРОСА ВОДЫ ИЗ РАЗГРУЗОЧНЫХ СВАЖИН ПОД ФУНДАМЕНТНОЙ ПЛИТОЙ СЕКЦИЙ ВСП.

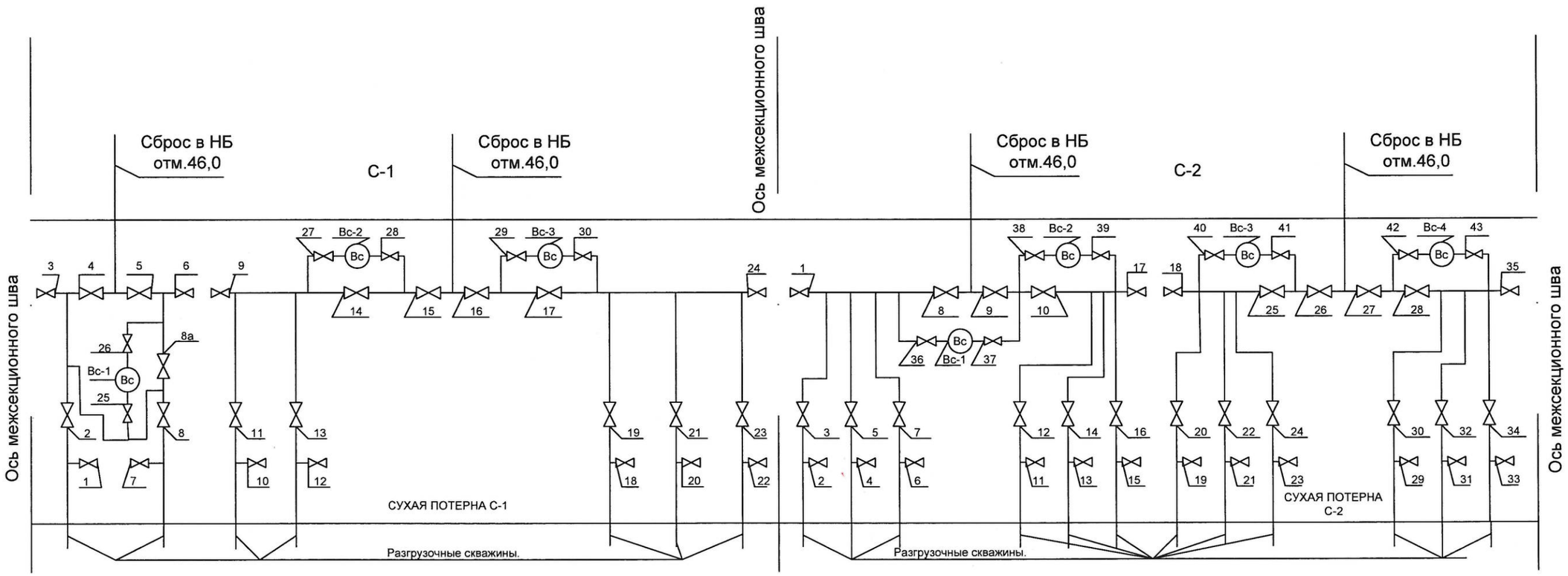

В разгрузочных скважинах под фундаментной плитой секций ВСП нормально должно поддерживаться давление нижнего бьефа.

С-1(3,6,9,24), С-2(1,17,18,35) - закрыты (предназначены для очистки дренажной системы).

Секция – 1

1,4,7,8а,10,12,14,17,18,20,22 - закрыты.

2,5,8,11,13,15,16,19,21,23,25,26,27,28,29,30 - открыты.

Дренажная вода протекает через водомерный счетчик ВС-1, ВС-2, ВС-3.

Если водомерный счетчик ВС-1 не работает, то открывается вентиль 4,8а и закрываются вентиля 1,7,25,26.

Если водомерный счетчик ВС-2 не работает, то открывается вентиль 14 и закрываются вентиля 27,28.

Если водомерный счетчик ВС-3 не работает, то открывается вентиль 17 и закрываются вентиля 29,30.

Секции

- 2.

2,4,6,8,10,1113,15,19,21,23,25,28,29,31,33 - закрыты.

3,5,7,9,12,14,16,20,22,2426,27,30,32,34,36,37,38,39,40,41,42,43 - открыты.

Дренажная вода протекает через водомерный счетчик ВС-1, ВС-2, ВС-3, ВС-4.

Если водомерный счетчик ВС-1 не работает, то открывается вентиль 8, и закрываются вентиля 36,37.

Если водомерный счетчик ВС-2 не работает, то открывается вентиль 10 и закрываются вентиля 38,39.

Если водомерный счетчик ВС-3 не работает, то открывается вентиль 25 и закрываются вентиля 40,41.

Если водомерный счетчик ВС-4 не работает, то открывается вентиль 28 и закрываются вентиля 42,43.

Схема составлена на основании чертежаеи № 106228, 106229.

Дата пересмотра.	Ответственный за пересмотр.	Подпись.	Зам. глав. инж.	Подпись.	Утверждаю Гл. инженер	Подпись.

				Чебоксарская ГЭС	Арх.№ 529		
				Схема системы сброса воды из разгрузочных скважин под фундаментной плитой секций ВСП.	Литера.	Лист.	Листов.
Гл. инженер	С.А.Камышанский		05.03.24			1	1
Зам. гл. инж.	А.П.Тимофеев		05.03.24		г.Новочебоксарск 2024 г.		
Начальник ПТС	П.В.Машенцев		05.03.24				
Рук.гр.ГТСиПЗ	В.А.Курябин		05.03.24				